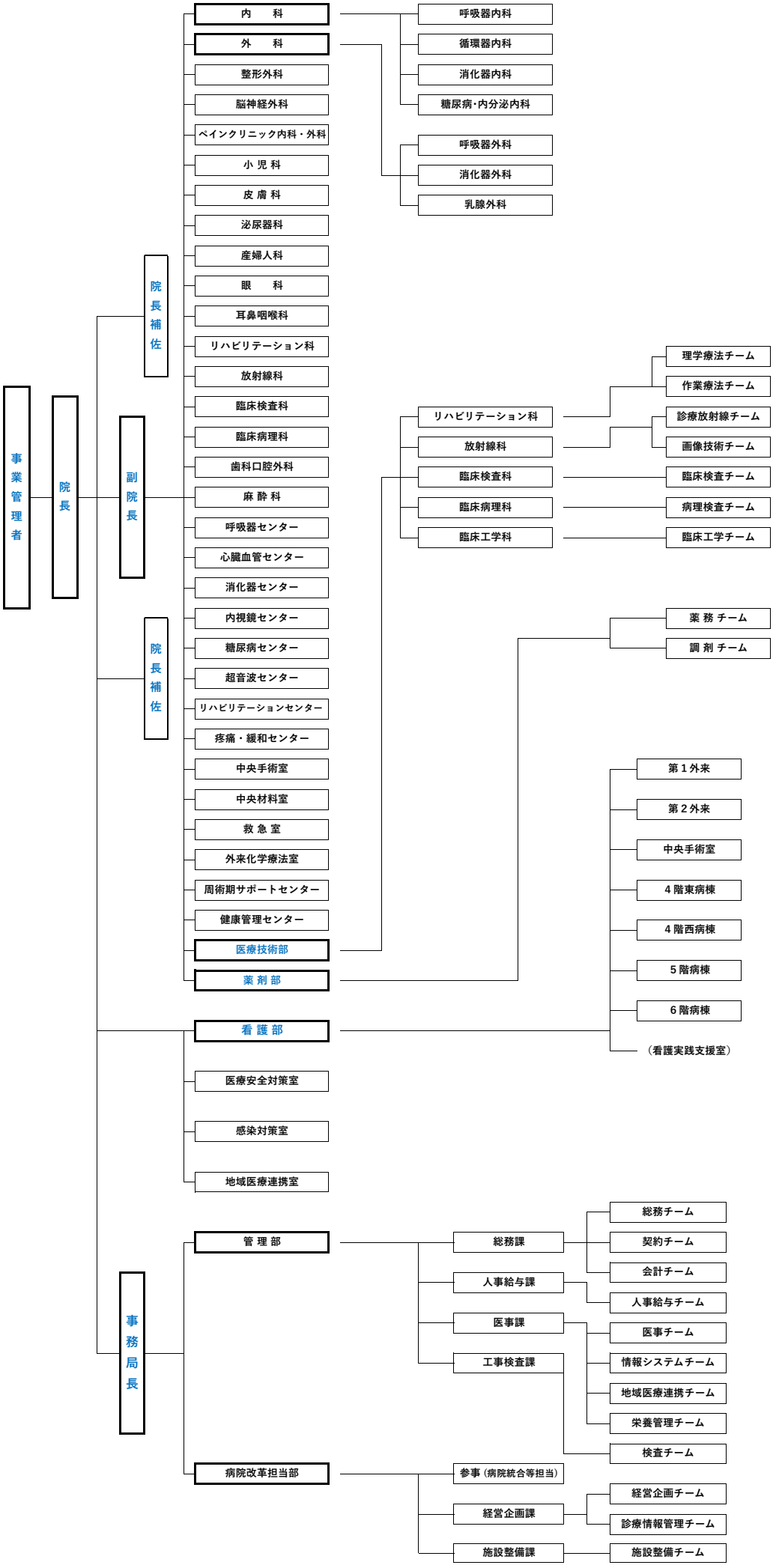西宮市立中央病院組織図　平成30年４月１日